МКС-АТ6130

МКС-АТ6130А, МКС-АТ6130В
МКС-АТ6130Д, МКС-АТ6130С

ДОЗИМЕТРЫ-РАДИОМЕТРЫ

0,1 мк Зв/ч - 100 мЗв/ч
10 - 10^4 част/(мин · $см^2$)
x и g: 20 кэВ - 3 МэВ ; b: 155 кэВ - 3,5 МэВ

Носимые малогабаритные приборы, предназначенные для измерения мощности амбиентного эквивалентнта дозы и дозы рентгеновского и гамма-излучения, а так же для измерения плотности потока бета-частиц с загрязненных поверхностей

Особенности

- *Малые габариты и вес*
- *Диалоговый режим работы*
- *Звуковая и визуальная сигнализация превышения пороговых уровней по дозе, мощности дозы и плотности потока*
- *Быстрая реакция на статистически значимое изменение мощности дозы (перезапуск измерения)*
- *Селективное измерение b- и g-излучений в смешанных полях*
- *Возможность работы в широком диапазоне температур в полевых условиях*
- *Звуковой сигнал при регистрации каждого g-кванта (b-частицы) при проведении поиска источников ионизирующего излучения*
- *Хранение в энергонезависимой памяти до 2000 результатов с датой и временем проведения измерения*
- *Индикация на матричном ЖКИ результатов измерения, текущего времени, даты и символа разряда аккумуляторов*
- *Возможность обмена данных с PC посредством ИК (стандарт IrDA)*

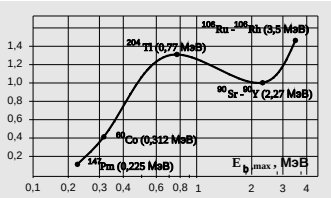

Типовая зависимость чувствительности прибора от максимальной энергии бета-спектра при измерении плотности потока бета-частиц

Области применения

- *Гражданская оборона*
- *Чрезвычайные ситуации*
- *Радиоэкология*
- *Пожарные службы*
- *Аварийные подразделения*
- *Таможенные службы*
- *Дозиметрический контроль на промышленных предприятиях, в медицинских и других учреждениях*
- *Выявление радиоактивного загрязнения денежных знаков*

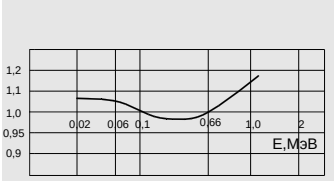

Типовая энергетическая зависимость чувствительности дозиметра относительно энергии 662 кэВ гамма-излучения ^{137}Cs

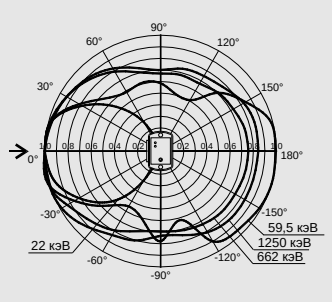

МКС-АТ6130С

ATOMTEX

ПРИБОРЫ И ТЕХНОЛОГИИ ДЛЯ ЯДЕРНЫХ ИЗМЕРЕНИЙ И РАДИАЦИОННОГО КОНТРОЛЯ

Дозиметры-радиометры представляют собой микропроцессорные приборы с цифровой индикацией данных. В качестве детектора применяется торцевой счетчик Гейгера-Мюллера с комбинированным компенсирующим фильтром.

Приборы	МКС-АТ6130	МКС-АТ6130А	МКС-АТ6130В МКС-АТ6130Д	МКС-АТ6130С
Измерение плотности потока бета-излучения	+	-	-	-
Измерение рентгеновского излучения	+	-	-	-
Измерение гамма-излучения	+	+	+	+
Инфракрасный канал обмена данных с ПЭВМ	+	-	+	-

Основные характеристики

Диапазон измерения мощности амбиентного эквивалента дозы рентгеновского и гамма-излучения
МКС-АТ6130, МКС-АТ6130А,
МКС-АТ6130В ..... 0,1 мкЗв/ч - 10 мЗв/ч
МКС-АТ6130Д ..... 0,1 мкЗв/ч - 100 мЗв/ч
МКС-АТ6130С ..... 0,1 мкЗв/ч - 1 мЗв/ч

Диапазон измерения амбиентного эквивалента дозы рентгеновского и гамма-излучения
МКС-АТ6130, МКС-АТ6130А,
МКС-АТ6130В ..... 0,1 мкЗв - 100 мЗв
МКС-АТ6130Д ..... 0,1 мкЗв - 1 Зв
МКС-АТ6130С ..... 0,1 мкЗв - 100 мЗв

Диапазон измерения плотности потока бета-частиц
МКС-АТ6130 ..... 10 - 10^4 част/(мин·см^2)

Диапазон энергий рентгеновского и гамма-излучения
МКС-АТ6130 ..... 20 кэВ - 3 МэВ
МКС-АТ6130А, МКС-АТ6130В
МКС-АТ6130С, МКС-АТ6130Д ..... 50 кэВ - 3 МэВ

Диапазон максимальной энергии спектра регистрируемых бета-частиц
МКС-АТ6130 ..... 155 кэВ - 3,5 МэВ

Основная погрешность измерения ..... ±20%

Время измерения гамма-фона (0,1 мкЗв/ч) при статистической погрешности ±20% ..... 300 с

Энергетическая зависимость
при измерении мощности дозы гамма-излучения относительно ^{137}Cs ..... ±30%
при измерении плотности потока бета-излучения относительно ^{90}Sr +^{90}Y ..... (-60 ё +50)%

Диапазон рабочих температур
МКС-АТ6130, МКС-АТ6130В,
МКС-АТ6130С, МКС-АТ6130Д ..... -20 ё +55°С
МКС-АТ6130А ..... -40 ё +55°С

Относительная влажность воздуха
при температуре 35°С 95%

Класс защиты
МКС-АТ6130, МКС-АТ6130А,
МКС-АТ6130В, МКС-АТ6130Д IP57
МКС-АТ6130С IP40

Источники питания: комплект батарей из 2-х элементов типа ААА (LR 03) или комплект из 2-х аккумуляторных батарей типа ААА с номинальным напряжением 1,2 В

Время непрерывной работы с одним комплектом батарей при мощности дозы < 1,0 мкЗв/ч
МКС-АТ6130, МКС-АТ6130А,
МКС-АТ6130В, МКС-АТ6130Д .. не менее 500 ч
МКС-АТ6130С ..... не менее 700 ч

Уровень индустриальных радиопомех
СТБ ЕН 55022-2006

Электромагнитная совместимость
СТБ МЭК 61000-4-2-2006
СТБ ГОСТ Р 51317.4.3-2001

Масса
МКС-АТ6130, МКС-АТ6130А, МКС-АТ6130В
МКС-АТ6130Д ..... 0,25 кг
МКС-АТ6130С ..... 0,20 кг

Габаритные размеры
МКС-АТ6130, МКС-АТ6130А, МКС-АТ6130В
МКС-АТ6130Д ..... 110x60x38 мм
МКС-АТ6130С ..... 111x70x28 мм

Комплект поставки: дозиметр-радиометр, элементы питания, чехол для крепления на поясном ремне, руководство по эксплуатации, упаковка.
Дополнительно можно заказать: ИК адаптер и программное обеспечение для обмена информацией с ПЭВМ, комплект аккумуляторов и зарядное устройство, головной телефон, держатель дистанционный.

Все модификации дозиметра-радиометра МКС-АТ6130 включены в Реестры средств измерений Республики Беларусь и Казахстана, а модификации МКС-АТ6130, МКС-АТ6130А, МКС-АТ6130В включены в Реестры средств измерений Российской Федерации, Украины, Литвы.
Соответствуют Международным стандартам МЭК 60846, МЭК 60325, а также стандартам EN 61000-4-3, EN 61000-4-2 согласно условиям директивы 89/336/ЕЕС.

ATOMTEX