E9 Med

Euronda®
Pro System

РУССКИЙ

СОДЕРЖАНИЕ

Безопасность доступная всем 05
- МОДУЛЬНАЯ КОНСТРУКЦИЯ 09

Просто то, что вам нужно 07
- СИСТЕМА ОХЛАЖДЕНИЯ 09

Циклы стерилизации 08

Техническое описание 09

Аксессуары 10

Технические характеристики 14

Euronda

Для тех, кого окружают красивые вещи даже в работе.
Для тех, кто не лиюбит сложности.
Для тех, кто ставит безопасность превыше всего.
Для тех, кто любит лучшее...

134
134 PRION
121
134 RAPIDO
MED
ES

Безопасная стерилизация, доступная для всех.

E9 Med безопасен, поскольку все его циклы стерилизации соответствуют типу Б, они находятся в точном соответствии с нормативами EN 13060 (паровые старилизаторы небольшого размера). Это гарантирует вам правильную стерилизацию всех инструментов (цельных, полых и пористых), что обеспечивает полную безопасность для вас, вашего персонала и ваших пациентов.

Focus on the topic
- **МОДУЛЬНАЯ КОНСТРУКЦИЯ**
стр. 10

MED

Просто все, что вам нужно.

E9 Med обладает всеми условиями для комфортной работы и эффективной стерилизации по всем параметрам. Как и каждый автоклав, произведенный компанией Euronda, E9 Med может быть обслужен пользователем самостоятельно. Встроенный термопринтер запишет все параметры каждого цикла стерилизации (результат, дату, пользователя, параметры и т.д.), а отдельное устройство E9-Memory (поставляется отдельно) может записать до 48000 циклов, которые легко обрабатываются на компьютере. E9 Med создан быть надёжным на долгие годы, благодаря встроенному сепаратору воды и воздуха, который уменьшает нагрузку вакуумного насоса, увеличивая ресурс автоклава.

Focus on the topic
- **СИСТЕМА ОХЛАЖДЕНИЕ**
стр. 10

ЦИКЛЫ СТЕРИЛИЗАЦИИ

	B 134	B 134 PRION	B 121	B 134 ⚡	B 134 PRION ⚡
	ЦЕЛЬНЫХ, ПОЛЫХ И ПОРИСТЫХ В УПАКОВКЕ И БЕЗ НЕЁ.	СТЕРИЛИЗАЦИЯ ЦЕЛЬНЫХ, ПОЛЫХ И ПОРИСТЫХ В УПАКОВКЕ И БЕЗ НЕЁ.	ЦИКЛ СТЕРИЛИЗАЦИИ ДЛЯ ЦЕЛЬНЫХ, ПОЛЫХ И ПОРИСТЫХ ИНСТРУМЕНТОВ В УПАКОВКЕ И БЕЗ НЕЁ ОСОБЕННО РЕКОМЕНДУЕТСЯ ДЛЯ ПЛАСТИКОВЫХ ТУРБИН И НАКОНЕЧНИКОВ.	ЦИКЛ СТЕРИЛИЗАЦИИ °RAPIDO° ДЛЯ ЦЕЛЬНЫХ, ПОЛЫХ И ПОРИСТЫХ ИНСТРУМЕНТОВ ПОЛЫХ И ПОРИСТЫХ В УПАКОВКЕ И БЕЗ НЕЁ ДЛЯ 1 НАБОРА ИНСТРУМЕНТОВ.	ЦИКЛ СТЕРИЛИЗАЦИИ °RAPIDO PRION° ДЛЯ ЦЕЛЬНЫХ, ПОЛЫХ И ПОРИСТЫХ ИНСТРУМЕНТОВ ПОЛЫХ И ПОРИСТЫХ В УПАКОВКЕ И БЕЗ НЕЁ ДЛЯ 1 НАБОРА ИНСТРУМЕНТОВ.

18 Л.

ТЕМПЕРАТУРА	135,5° C	135,5° C	122,5° C	135,5° C	135,5° C
ДАВЛЕНИЕ	2,16 бар	2,16 бар	1,16 бар	2,16 бар	2,16 бар
ПРОДОЛЖИТЕЛЬНОСТЬ ФАЗЫ СТЕРИЛИЗАЦИИ	4′	18′	20′	3′30″	18′
ПРОДОЛЖИТЕЛЬНОСТЬ ФАЗЫ СУШКИ	15′	15′	15′	5′	5′
МАКСИМАЛЬНАЯ ЗАГРУЗКА ЦЕЛЬНЫЕ/ПОРИСТЫЕ ОБЪЕКТЫ	4,5 Кг / 1,5 Кг	4,5 Кг / 1,5 Кг	4,5 Кг / 1,5 Кг	0,6 Кг / 0,2 Кг	0,6 Кг / 0,2 Кг
ОБЩАЯ ПРОДОЛЖИТЕЛЬНОСТЬ ПРИ СРЕДНЕЙ ЗАГРУЗКЕ	42′	56′	58′	33′	47′

24 Л.

ТЕМПЕРАТУРА	135,5° C	135,5° C	122,5° C	135,5° C	135,5° C
ДАВЛЕНИЕ	2,16 бар	2,16 бар	1,16 бар	2,16 бар	2,16 бар
ПРОДОЛЖИТЕЛЬНОСТЬ ФАЗЫ СТЕРИЛИЗАЦИИ	4′	18′	20′	3′30″	18′
ПРОДОЛЖИТЕЛЬНОСТЬ ФАЗЫ СУШКИ	15′	15′	15′	5′	5′
МАКСИМАЛЬНАЯ ЗАГРУЗКА ЦЕЛЬНЫЕ/ПОРИСТЫЕ ОБЪЕКТЫ	6 Кг / 2 Кг	6 Кг / 2 Кг	6 Кг / 2 Кг	0,6 Кг / 0,2 Кг	0,6 Кг / 0,2 Кг
ОБЩАЯ ПРОДОЛЖИТЕЛЬНОСТЬ ПРИ СРЕДНЕЙ ЗАГРУЗКЕ	41′	55′	54′	32′	46′

18 Л. С ПАРОГЕНЕРАТОРОМ

ОБЩАЯ ПРОДОЛЖИТЕЛЬНОСТЬ ПРИ СРЕДНЕЙ ЗАГРУЗКЕ	32′	49′	45′	28′	45′

24 Л. С ПАРОГЕНЕРАТОРОМ

ОБЩАЯ ПРОДОЛЖИТЕЛЬНОСТЬ ПРИ СРЕДНЕЙ ЗАГРУЗКЕ	32′	49′	45′	28′	45′

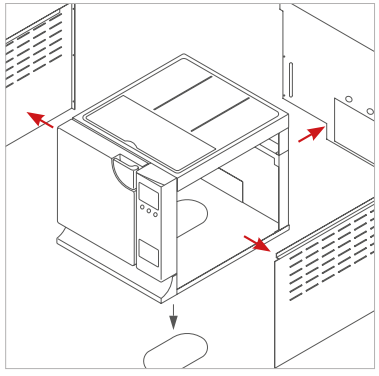

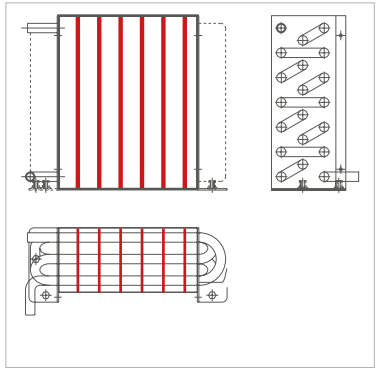

МОДУЛЬНАЯ КОНСТРУКЦИЯ

РЕЗЕРВУАРЫ ДЛЯ ВОДЫ, РАСПОЛОЖЕННЫЕ В ВЕРХНЕЙ ЧАСТИ, МОЖНО ПОЛНОСТЬЮ ОТКРЫТЬ И ОСМОТРЕТЬ; БОКОВЫЕ ПАНЕЛИ ИЗ ЛЁГКИХ МАТЕРИАЛОВ ЛЕГКО ОТКРЫВАЮТСЯ ПО ОТДЕЛЬНОСТИ; НЕЗАВИСИМАЯ ЗАДНЯЯ ПАНЕЛЬ И НИЖНЯЯ ПАНЕЛЬ С ОТДЕЛЬНЫМ ЛЮКОМ ДЛЯ ВОЗМОЖНОСТИ ОЦЕНКИ ПАРОГЕНЕРАТОРА ГАРАНТИРУЮТ БЫСТРЫЙ И ЛЁГКИЙ ДОСТУП С ЦЕЛЬЮ ОБСЛУЖИВАНИЯ.

СИСТЕМА ОХЛАЖДЕНИЯ

СИСТЕМА КОНДЕНСАЦИИ, УСТАНОВЛЕННАЯ В ЗАДНЕЙ ЧАСТИ E9 MED И ОХЛАЖДАЕМАЯ С ПОМОЩЬЮ ВЕНТИЛЯТОРА С КОНТРОЛЕМ НАД ТЕМПЕРАТУРОЙ, УДЕРЖИВАЕТ ВНУТРИ КОНДЕНСАТ, КОТОРЫЙ ВЫХОДИТ ИЗ КАМЕРЫ, ОХЛАЖДАЯ ЕЕ И ОБЕСПЕЧИВАЯ ТЕРМОДИНАМИЧЕСКИЙ ВАКУУМ.

КОМПЛЕКТАЦИЯ

СТАНДАРТНЫЙ ДЕРЖАТЕЛЬ ЛОТКОВ

СТАЛЬНОЙ ДЕРЖАТЕЛЬ ЛОТКОВ КВАДРАТНОГО ПРОФИЛЯ ВМЕСТИМОСТЬЮ НА 4 СТАНДАРТНЫХ АЛЮМИНИЕВЫХ ЛОТКА. ЕСЛИ ПОВЕРНУТЬ ДЕРЖАТЕЛЬ ЛОТКОВ НА 90°, В НЕГО ПОМЕСТИТСЯ 3 СТЕРИЛИЗАЦИОННЫХ КАССЕТЫ. В СТАНДАРТНЫЙ НАБОР ВКЛЮЧЕНЫ 4 ЛОТКА.

- ШЛАНГ ДЛЯ СЛИВА
- ГУБКА ДЛЯ ОЧИСТКИ КАМЕРЫ
- РУЧКА ИЗВЛЕЧЕНИЯ ЛОТКОВ ИЗ КАМЕРЫ
- КЛЮЧ РЕГУЛИРОВКИ ДВЕРИ АВТОКЛАВА
- ОТВЕРТКА
- ТЕРМОБУМАГА ДЛЯ ПРИНТЕРА

ТЕСТ ДЛЯ ОЦЕНКИ СТЕРИЛИЗАЦИИ

ЧТОБЫ ГАРАНТИРОВАТЬ ПРАВИЛЬНОСТЬ ВЫПОЛНЕНИЯ ЦИКЛА СТЕРИЛИЗАЦИИ, EURONDA ПРЕДЛАГАЕТ КОНТРОЛЬНЫЕ ИСПЫТАНИЯ, В ХОДЕ КОТОРЫХ ОЦЕНИВАЕТСЯ: СПОСОБНОСТЬ ПРОНИКНОВЕНИЯ ПАРА В ПОЛЫЕ (HELIX, ЕЖЕДНЕВНО) И ПРОСТЫЕ ОБЪЕКТЫ (BOWIE & DICK, ЕЖЕМЕСЯЧНО), А ТАКЖЕ ПОДДЕРЖДАНИЕ ДАВЛЕНИЯ В КАМЕРЕ (VACUUM, ЕЖЕДНЕВНО)

ДОПОЛНИТЕЛЬНЫЕ ДЕРЖАТЕЛИ ЛОТКОВ

ДЕРЖАТЕЛЬ ЛОТКОВ И СТЕРИЛИЗАЦИОННЫХ КАССЕТ

КРУГЛЫЙ СТАЛЬНОЙ ДЕРЖАТЕЛЬ ЛОТКОВ ВМЕСТИМОСТЬЮ НА 5 СТАНДАРТНЫХ АЛЮМИНИЕВЫХ ЛОТКОВ. ЕСЛИ ПОВЕРНУТЬ ДЕРЖАТЕЛЬ ЛОТКОВ НА 90°, В НЕГО ПОМЕСТИТСЯ 4 СТЕРИЛИЗАЦИОННЫХ КАССЕТЫ.
ПОДХОДИТ ДЛЯ 18 И 24 ЛИТРОВЫХ КАМЕР. В КОМЛЕКТЕ ТОЛЬКО ДЕРЖАТЕЛЬ ЛОТКОВ БЕЗ ЛОТКОВ.

ДЕРЖАТЕЛЬ ЛОТКОВ XL

КРУГЛЫЙ СТАЛЬНОЙ ДЕРЖАТЕЛЬ ЛОТКОВ ВМЕСТИМОСТЬЮ НА 4 СПЕЦИАЛЬНЫХ АЛЮМИНИЕВЫХ ЛОТКА. ДОСТУПНЫ ТОЛЬКО ДЛЯ ВЕРСИЙ 24Л. ЛОТКИ ВКЛЮЧЕНЫ В НАБОР.

УНИВЕРСАЛЬНАЯ ПОДСТАВКА ДЛЯ СТЕРИЛИЗАЦИИ

СТАЛЬНАЯ ПОДСТАВКА ДЛЯ СТЕРИЛИЗАЦИИ ПОДХОДИТ ДЛЯ ЗАГРУЗКИ ИНСТРУМЕНТОВ БОЛЬШИХ РАЗМЕРОВ. УСТАНАВЛИВАЕТСЯ НЕПОСРЕДСТВЕННО В КАМЕРУ ПОСЛЕ ИЗВЛЕЧЕНИЯ ДЕРЖАТЕЛЯ ЛОТКОВ. ДОСТУПНА ДЛЯ ВЕРСИИ 24Л.

AQUAFILTER

УСТРОЙСТВО ДЛЯ ПРОИЗВОДСТВА ДЕИОНИЗИРОВАННОЙ ВОДЫ В СООТВЕТСТВИИ С НОРМАТИВОМ EN13060 (<15../CM).
AQUAFILTER МОЖЕТ РАСПОЛАГАТЬСЯ НА РАБОЧЕЙ СТАНЦИИ ИЛИ В КАБИНЕТЕ. ТАКЖЕ ОН МОЖЕТ БЫТЬ УСТАНОВЛЕН НАСТЕННО ИЛИ В АВТОКЛАВЕ.
ДАТЧИК ИНДИКАТОРА ПОКАЗЫВАЕТ УРОВЕНЬ ЭЛЕКТРОПРОВОДНОСТИ ВОДЫ И ПОЗВОЛЯЕТ ВАМ УВИДЕТЬ КОГДА НЕОБХОДИМА ЗАМЕНА ФИЛЬТРОВ.
ПЕРЕДНИЙ КОНТРОЛЬ ПОЗВОЛЯЕТ ВАМ ПОДАВАТЬ ВОДУ ВРУЧНУЮ. AQUAFILTER ДЕОНИЗИРУЕТ В СРЕДНЕМ 1 ЛИТР В МИНУТУ. ОН МОЖЕТ БЫТЬ ОСНАЩЁН АВТОМАТИЧЕСКИМ ОТКЛЮЧЕНИЕМ ВОДЫ.
- РАЗМЕРЫ 390X455X145 MM (ДХВХГ)
- МАССА: 8,8 КГ

AQUADIST

ДИСТИЛЛЯТОР ДЛЯ ВОДЫ, С ПОМОЩЬЮ КОТОРОГО МОЖНО ПОЛУЧИТЬ ДИСТИЛЛИРОВАННУЮ ВОДУ ЗА СЧЁТ КИПЯЧЕНИЯ С ПОСЛЕДУЮЩЕЙ КОНДЕНСАЦИЕЙ ПАРА. ПОЗВОЛЯЕТ ВЫПОЛНИТЬ ДИСТИЛЛЯЦИЮ 0.7 ЛИТРОВ ВОДЫ В ЧАС. ОБЪЁМ 4 ЛИТРА. ПРОШЁЛ ИСПИТАНИЯ НА БЕЗОПАСНОСТЬ И ЭЛЕКТРОМАГНИТНУЮ СОВМЕСТИМОСТЬ (2004/108/CE), А ТАКЖЕ НИЗКОЕ НАПРЯЖЕНИЕ (2006/95/CE).

ПОДКЛЮЧЕНИЕ

E-MEMORY

ВНЕШНЯЯ ПАМЯТЬ ДЛЯ ХРАНЕНИЯ, КОНТРОЛЯ И ОТСЛЕЖИВАНИЯ 48.000 ЦИКЛОВ СТЕРИЛИЗАЦИИ И КОНТРОЛЬНЫХ ИСПИТАНИЙ. МОЖНО УСТАНОИТЬ ДАННЫЕ ОТ 9 РАЗЛИЧНЫХ ПОЛЬЗОВАТЕЛЕЙ, А ТАКЖЕ ПЕРЕДАТЬ ИХ НА ПК. БЛАГОДАРЯ УНИКАЛЬНОМУ ПРОГРАММНОМУ ОБЕСЛЕЧЕНИЮ, ИХ МОЖНО РАСПЕЧАТАТЬ ИЛИ ОТПРАВИТЬ ПО ЭЛЕКТРОННОЙ ПОЧТЕ. ОТЧЁТ МОЖНО ПЕРСОНАЛИЗИРОВАТЬ ГРАФИЧЕСКОЙ ЭМБЛЕМОЙ И ДАННЫМИ ОРГАНИЗАЦИИ.

ТЕХНИЧЕСКИЕ ХАРАКТЕРИСТИКИ

ОБЩЕЕ НЕОБХОДИМОЕ ПРОСТРАНСТВО

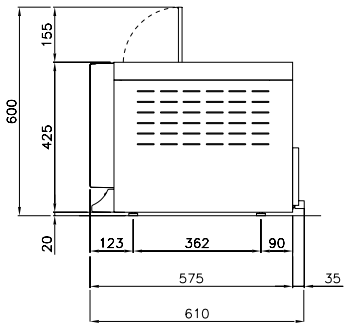

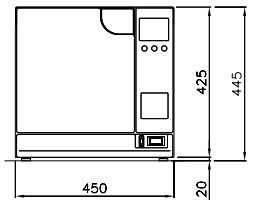

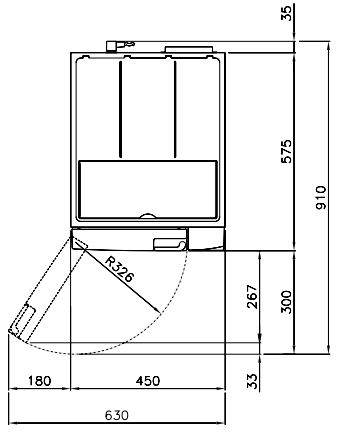

ПОЛЕЗНОЕ ПРОСТРАНСТВО

18 Л.

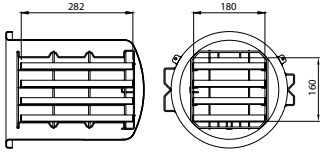

24 Л.

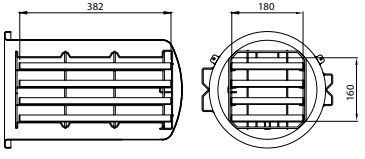

18 Л. С ПАРОГЕНЕРАТОРОМ

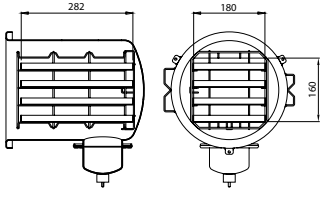

24 Л. С ПАРОГЕНЕРАТОРОМ

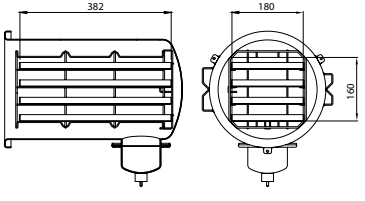

	E9 MED - 18 Л.	E9 MED - 24 Л.
ОБЩИЕ РАЗМЕРЫ	450 x 445 x 610 мм (ШхВхД)	
МАССА АВТОКЛАВА (ПУСТОГО)	40 кг.	42 кг.
ЭЛЕКТРОПИТАНИЕ	230 V 50/60 Гц	
ПОТРЕБЛЯЕМАЯ МОЩНОСТЬ	1400В 6.1 А	1800В 7.8 А
РАБОЧАЯ ТЕМПЕРАТУРА	+5 - +40°C	
РАБОЧАЯ ВЫСОТА:	до 2000 м над уровнем моря	
МИНИМАЛЬНО НЕОБХОДИМАЯ ГЛУБИНА ЗАНИМАЕМОЙ ПОВЕРХНОСТИ	600 мм	
МИНИМАЛЬНО НЕОБХОДИМАЯ ШИРИНА ЗАНИМАЕМОЙ ПОВЕРХНОСТИ	460 мм	
УРОВЕНЬ ШУМА	< 50 дб	
МАССА АВТОКЛАВА НА РАБОЧЕЙ ПОВЕРХНОСТИ	3,07 kg/cm^2 (301210N/m^2)	3,21 kg/cm^2 (315384N/m^2)
РАБОЧИЙ ДИАПАЗОН	Использование внутри помещения Относительная влажность, 85% Максимальное отклонение от паряжения сети +/-10% Класс Установки II Степень загрязнения 2	
РАЗМЕРЫ КАМЕРЫ	250x340 мм ØxD	250x440 мм ØxD
РАЗМЕРЫ ПОЛЕЗНОГО ПРОСТРАНСТВА	180x282x160 мм ДхГхВ	180x382x160 мм ДхГхВ
МАКСИМАЛЬНЫЙ ОБЪЁМ ПОТРЕБЛЯЕМОЙ ВОДЫ	0,6 л.	
ОБЪЁМ РЕЗИРВУАРОВ (чистой и отработанной воды)	4 л.	

	E9 MED С ПАРОГЕНЕРАТОРОМ - 18 л	E9 МЕД С ПАРОГЕНЕРАТОРОМ - 24 л
МАССА	42 кг	44 кг
ПОТРЕБЛЯЕМАЯ МОЩНОСТЬ	2300В 10 А	
УРОВЕНЬ РАСХОДА ВОДЫ	0,9 Л	

УСТРОЙСТВА ДЛЯ ОБЕСПЕЧЕНИЯ БЕЗОПАСНОСТИ

- Защита от короткого замыкания
- Защита от перегрева
- Защита от излишнего давления
- Защита от случайного открывания двери
- Система оценки процесса стерилизации
- Система самодиагностики в режиме реального времени

ДОКУМЕНТАЦИЯ

- Руководство пользователя
- Декларация соответствия на камеру
- Декларация соответствия на автоклав
- Гарантийное свидетельство
- Карта установки
- Книга обслуживания

СТАНДАРТЫ

- EN 13060
- EN ISO 14971
- EN 61010-1
- EN 61010-2-040
- EN 61326
- EN 13445

СЕРТИФИКАТЫ

-Автоклав E9 Med
Соответствует директиве 93/42 CEE
-Класс медицинских устройств II B
-Камера соответствует директиве 97/23 CEE
-Компания:
ISO 9001
ISO 13485

Euronda®

EURONDA SPA
Via dell'Artigianato, 7
36030 Montecchio Precalcino (Vicenza) - Italy
tel. +39 0445 329811 - fax +39 0445 865246
info@euronda.com - www.euronda.com

Deutschland
EURONDA DEUTSCHLAND GMBH
Am Landwehrbach 5
48341 Altenberge - Deutschland
tel. +49 2505 9389 0 - fax +49 2505 9389 29
info@euronda.de - www.euronda.de

España
EURONDA SPA
IDENTYD - Av. Cabezo de Torres, 4, local
30007 Murcia - España
Atención al cliente: 900102034
info@euronda.es - www.euronda.es

France
EURONDA FRANCE
ZAC Les Vallées - Avenue de Bruxelles
60110 Amblainville - France
tél. +33 (0)3.44.06.69.70 - fax +33 (0)3.44.02.03.89
info@euronda.fr - www.euronda.fr

Russia
OOO FINSTAR
5/2a Varshavskaya str.
196128, St. Petersburg - Russia
info@finstartech.ru

Euronda spa оставляет за свой право на внесение изменений в характеристики и/или детали изделий представленных в данном букетеб без предварительного уведомления.
Таким образом, в изделиях, по справнению с их изображениями, могут иметь место небольшие отклонения.

2017/05 rev. 01